Jacuzzi Item / Produit Jacuzzi #MP35000
ITEM / ARTICLE #0703855

WALL MOUNT ROMAN TUB FAUCET
ROBINET DE BAIGNOIRE ROMAINE À MONTAGE MURAL

MODEL / MODÈLE #67675-5001

Questions, problems, missing parts? Before returning to your retailer, call our customer service department at 1-800-288-4002, 9 a.m. - 8 p.m., EST, Monday - Friday.

Des questions, des problèmes, des pièces manquantes? Avant de retourner l'article au détaillant, appelez notre service à la clientèle au 1 800 288-4002, entre 9 h et 20 h (HNE), du lundi au vendredi.

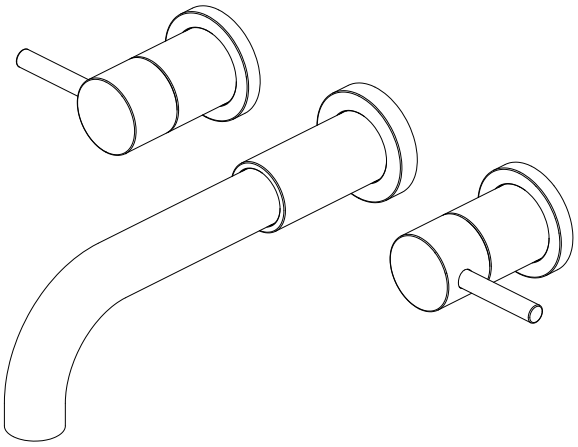

ATTACH YOUR RECEIPT HERE / JOIGNEZ VOTRE REÇU ICI

Serial Number / Numéro de série _____

Purchase Date / Date d'achat _____

SAFETY INFORMATION / CONSIGNES DE SÉCURITÉ

Please read and understand this entire manual before attempting to assemble, operate, or install the product.

Assurez-vous de lire et de comprendre l'intégralité de ce manuel avant de tenter d'assembler, d'installer ou d'utiliser le produit.

WARNING / AVERTISSEMENT:

- Follow the installation instructions carefully. Proper installation is the installer's responsibility.
- Failure to follow correct installation procedures can result in the faucet being loose, which can result in serious injury.
- Suivez attentivement les instructions pour l'installation. Il incombe à l'installateur d'effectuer une installation adéquate.
- Si vous ne respectez pas les instructions, le robinet peut se desserrer et causer des blessures graves.

CAUTION / MISE EN GARDE:

- Check local building codes before beginning installation to ensure compliance.
- Avant de commencer l'installation, consultez les codes du bâtiment en vigueur dans votre municipalité pour vous assurer de vous y conformer.

PREPARATION / PRÉPARATION

Before beginning the assembly of this product, make sure all parts are present. Compare parts with the package contents and hardware contents list. If any part is missing or damaged, do not attempt to assemble the product.

Avant de commencer l'assemblage du produit, assurez-vous d'avoir toutes les pièces. Comparez le contenu de l'emballage avec la liste des pièces et celle de la quincaillerie. S'il y a des pièces manquantes ou endommagées, ne tentez pas d'assembler le produit.

Estimated Assembly Time: 90 minutes (including removal of old faucet)

Temps d'assemblage approximatif : 90 minutes (y compris le retrait du vieux robinet).

Tools Required for Assembly (not included): Adjustable Wrench, Thread Sealant Tape, Phillips Screwdriver

Outils nécessaires pour l'assemblage (non inclus) : clé à molette, Ruban pour joints filetés, tournevis cruciforme.

ASSEMBLY INSTRUCTIONS / INSTRUCTIONS POUR L'ASSEMBLAGE

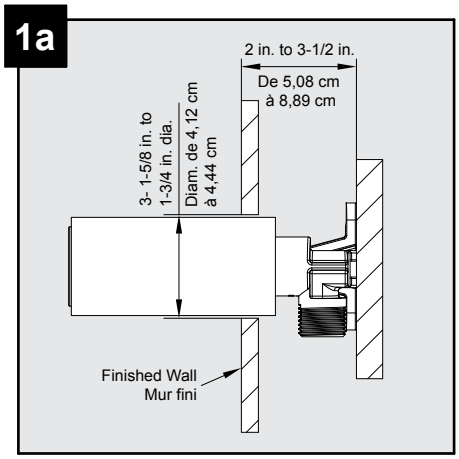

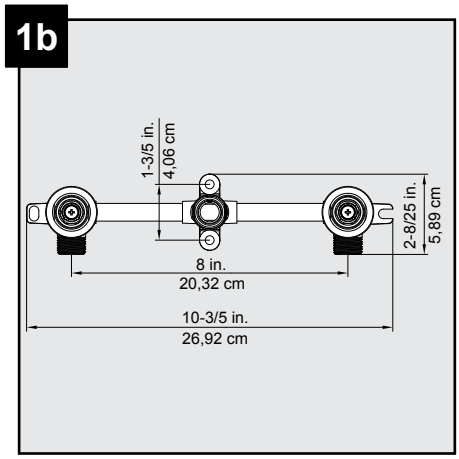

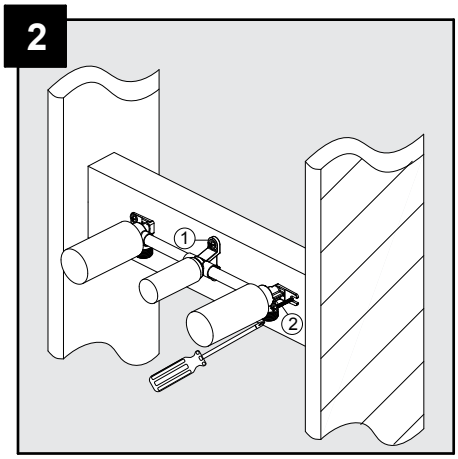

Shut off the water supply. Remove the old faucet. Clean the surface in preparation for the new faucet. Before installation, drill three holes on the wall. The valve access hole should be 1-5/8 in. to 1-3/4 in. diameter. The recommended valve depth to the finished wall min. 2 in. to max 3-1/2 in..

Secure the valve body (1) with the screws (2). Use a Phillips Screwdriver to tighten the screw (2).

Coupez l'alimentation en eau. Retirez l'ancien robinet. Nettoyez la surface avant d'installer le nouveau robinet. Avant de commencer l'installation, percez trois trous dans le mur. Le trou d'accès du robinet doit avoir un diamètre de 4,12 cm à 4,44 cm. La profondeur recommandée entre le robinet et le mur fini est de 5,08 cm minimum à 8,89 cm maximum.

Fixez le corps du robinet (1) avec des vis (2). Serrez les vis (2) à l'aide d'un tournevis cruciforme.

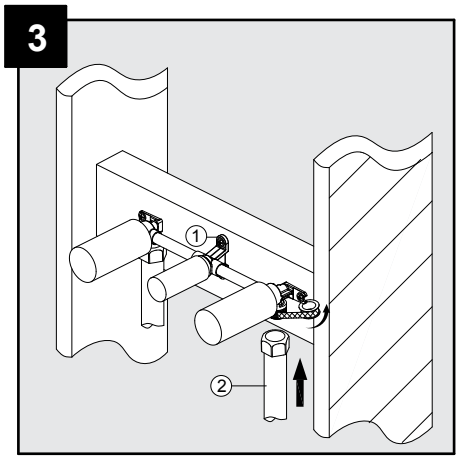

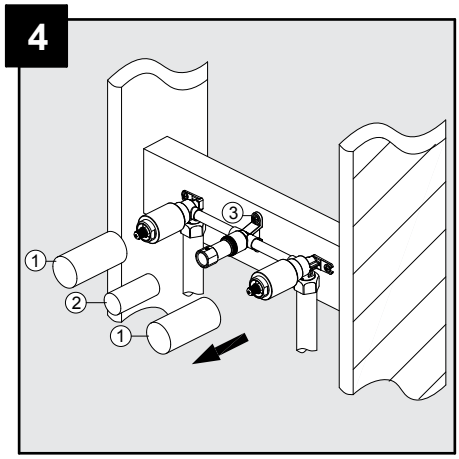

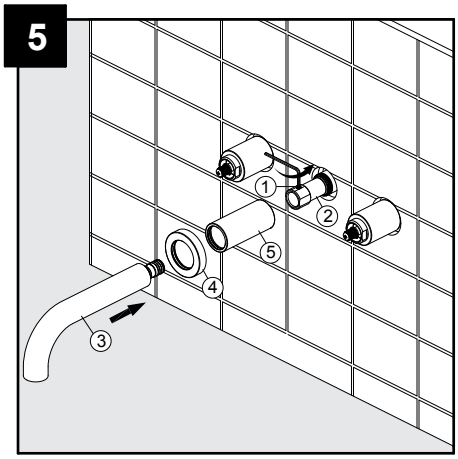

Wrap thread sealant tape around the valve body (1) threads in a counterclockwise direction, as shown. Thread the waterline (2) to the valve body (1), and tighten with a wrench.

Remove the protective caps (1 & 2) from the valve body (3).

Unscrew the set screw (1) with hex wrench from the valve body (2). Insert the spout assembly (3) through the flange (4) and flange seat (5) to the valve body (2).

Enveloppez le filetage du corps du robinet (1) de ruban pour joints filetés, en tournant dans le sens contraire des aiguilles d'une montre, tel qu'il est illustré. Vissez la ligne de niveau d'eau (2) au corps du robinet (1) et serrez-la à l'aide d'une clé.

Retirez les capuchons protecteurs (1 et 2) du corps du robinet (3).

Dévissez la vis de calage (1) du corps du robinet (2) à l'aide d'une clé hexagonale. Insérez l'ensemble de bec (3) dans la bride (4) et le siège de la bride (5) jusqu'au corps du robinet (2).

ASSEMBLY INSTRUCTIONS / INSTRUCTIONS POUR L'ASSEMBLAGE

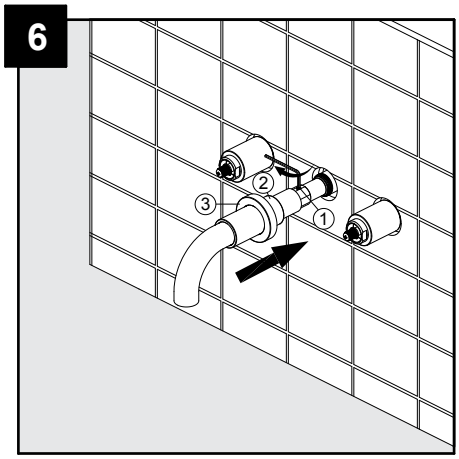

Retighten the set screw (1) to secure the spout to the valve body. Slide the flange seat (2) and flange (3) over the spout until it is flush with the wall.

Resserrez la vis de calage (1) pour fixer le bec au corps du robinet. Faites glisser le siège de la bride (2) et la bride (3) sur le bec jusqu'à ce qu'ils se trouvent contre le mur.

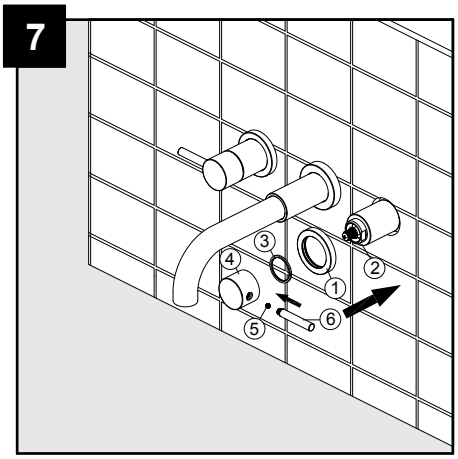

Slide the flange (1) over the cold side valve body (2) until the flange is flush with the wall. Insert the wearable ring (3) into the valve body (2). Place the handle seat (4) onto the valve body (2) and secure it with the set screw (5). Thread the lever handle (6) into the handle seat (4). Repeat these steps for the hot side.

Faites glisser la bride (1) sur le corps du robinet d'eau froide (2) jusqu'à ce qu'elle se trouve contre le mur. Insérez l'anneau d'usure (3) dans le corps du robinet (2). Placez le siège de poignée (4) sur le corps du robinet (2) et fixez-le à l'aide de la vis de calage (5). Vissez la poignée à levier (6) dans le siège de poignée (4). Répétez ces étapes pour le robinet d'eau chaude.

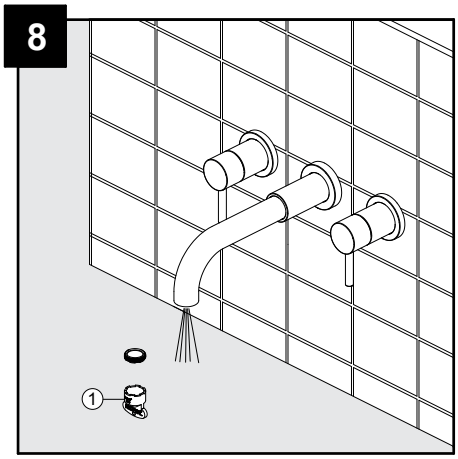

Flushing and checking for leaks
Important: After installation is completed, remove the aerator with the plastic wrench (1) to flush the water lines. Turn on the water supply and allow both hot and cold water to run for at least one minute each. This flushes away any debris that could cause damage to internal parts. While the water is running, check for leaks. Turn off the water and replace the aerator.

Purge et recherche de fuites
IMPORTANT : Une fois l'installation terminée, retirez l'aérateur à l'aide d'une clé en plastique (1) pour évacuer les conduites d'alimentation en eau. Ouvrez l'alimentation en eau et laissez l'eau chaude et l'eau froide s'écouler pendant au moins une minute pour chacune. Cela permet d'évacuer les débris pouvant causer des dommages aux pièces internes. Pendant que l'eau coule, vérifiez s'il y a des fuites. Fermez le robinet et replacez l'aérateur.

CARE AND MAINTENANCE / ENTRETIEN

- Clean periodically with a soft cloth. Avoid abrasive cleaners, steel wool, and harsh chemicals as these will dull the finish and void your warranty.
- Nettoyez régulièrement le robinet avec un linge doux. N'utilisez pas de nettoyant abrasif, de laine d'acier ni de produit chimique puissant; ceux-ci risquent de ternir le fini et leur utilisation annulera votre garantie.

TROUBLESHOOTING / Dépannage

PROBLEM PROBLÈME	POSSIBLE CAUSE CAUSE POSSIBLE	CORRECTIVE ACTION MESURE CORRECTIVE
There is a leak from under the handle or there is a leak from the spout when the faucet is off.	1. The handle seat is not tight enough. 2. The cartridge is damaged.	1. Remove the handle and retighten the handle seat. 2. If the problem occurs after retightening the bonnet nut, call customer service for a new cartridge and replace it after you receive the new cartridge.
La poignée fuit ou le bec fuit lorsque le robinet est fermé.	1. Le siège de poignée n'est pas assez serré. 2. La cartouche est endommagée.	1. Retirez la poignée et resserrez le siège de poignée. 2. Si le problème persiste après avoir resserré l'écrou de chapeau, communiquez avec le service à la clientèle pour obtenir une nouvelle cartouche afin de remplacer l'ancienne.

TROUBLESHOOTING / Dépannage

PROBLEM PROBLÈME	POSSIBLE CAUSE CAUSE POSSIBLE	CORRECTIVE ACTION MESURE CORRECTIVE
There is a leak from aerator when the faucet is on. L'aérateur fuit lorsque le robinet est ouvert.	The aerator does not fit correctly on the faucet. L'aérateur ne convient pas au robinet.	1. Reinstall the aerator. 2. Call customer service for a new aerator and replace it after you receive the new aerator assembly. 1. Réinstallez l'aérateur. 2. Communiquez avec le service à la clientèle pour obtenir un nouvel aérateur afin de remplacer l'ancien.
The aerator has irregular or reduced water flow. L'aérateur donne un débit irrégulier ou réduit.	The aerator is dirty. L'aérateur est sale.	Remove the aerator and clear debris. Retirez l'aérateur et enlevez les débris.

WARRANTY / GARANTIE

The manufacturer warrants this faucet to be free from defects in workmanship and material present at time of shipment from the factory for a limited lifetime from the date of purchase. This warranty applies only to the original purchaser. The manufacturer agrees to correct such defects at no charge or, at our option, replace the faucet with a comparable or superior model. To obtain warranty service, call our customer service department at 1-800-288-4002 for return authorization and shipping instructions. You may be required to present a copy of your sales receipt as proof of purchase. All cost of removal and reinstallation are the expressed responsibility of the purchaser. Any damage to the faucet by accident, misuse or improper installation, or by affixing accessories not produced by the manufacturer, are the purchaser's responsibility. The manufacturer assumes no responsibility whatsoever for faucet installation during the warranty period. There is no further expressed warranty. The manufacturer disclaims any and all implied warranties. The manufacturer shall not be liable for incidental, consequential or special damages arising at or in connection with product use or performance except as may otherwise be accorded by law. This warranty gives you specific legal rights, and you may also have other rights which vary from state to state. This warranty supersedes all prior warranties.

Le fabricant garantit le robinet contre les défauts de matériaux ou de fabrication présents au moment de l'expédition de l'usine pendant une période limitée à compter de la date d'achat. Cette garantie ne s'applique qu'à l'acheteur initial. Le fabricant convient de corriger un tel défaut sans frais ou, à sa discrétion, de remplacer le robinet par un modèle comparable ou de qualité supérieure. Pour effectuer une réclamation au titre de la garantie, communiquez avec notre service à la clientèle au 1 800 288-4002 afin d'obtenir une autorisation de retour et des instructions d'expédition. Vous devrez peut-être présenter une copie de votre reçu comme preuve d'achat. Tous les frais de désinstallation et de réinstallation incombent à l'acheteur. L'acheteur est responsable de tout dommage causé au robinet à la suite d'un accident, d'un usage inapproprié ou d'une installation inadéquate, ou par l'ajout d'accessoires qui ne sont pas produits par le fabricant. Le fabricant n'est aucunement responsable de l'installation du robinet durant la période de garantie. Aucune autre garantie explicite n'est consentie. Le fabricant décline toute garantie implicite. Le fabricant n'est pas responsable des dommages accessoires, consécutifs ou spéciaux découlant de l'utilisation ou du rendement du produit, à l'exception de ce qui pourrait être prévu autrement par la loi. Cette garantie vous confère des droits précis. Il est possible que vous disposiez également d'autres droits, qui varient d'un État ou d'une province à l'autre. Cette garantie remplace toute garantie antérieure.

REPLACEMENT PARTS LIST / LISTE DES PIÈCES DE RECHANGE

For replacement parts, call our customer service department at 1-800-288-4002, 9 a.m. - 8 p.m., EST, Monday - Friday.

Pour obtenir des pièces de rechange, veuillez communiquer avec notre service à la clientèle au 1 800 288-4002, entre 9 h et 20 h (HNE), du lundi au vendredi.

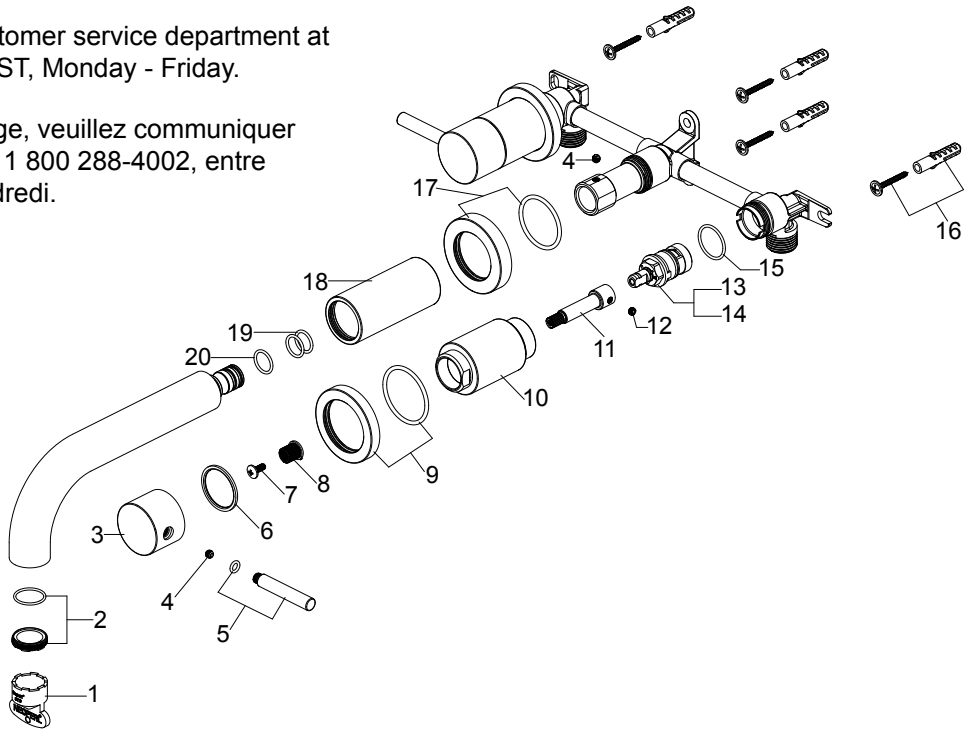

PART PIÈCE	DESCRIPTION DESCRIPTION	PART# N° DE PIECE
1	Plastic wrench / Llave de plástico	RP30186
2	Aerator / Aérateur	RP30185
3	Handle seat / Base de la poignée	RP17155*
4	Set Screw / Vis de pression	RP50002
5	Handle / Manette	RP13441*
6	Wearable ring / Bague d'étanchéité	RP64104
7	Screw / Vis	RP50049
8	Inverter / Inverseur	RP70396
9	Flange / Bride	RP80515*
10	Handle seat / Base de la poignée	RP17156*
11	Connector / Raccord	RP70534
12	Set Screw / Vis de pression	RP50117
13	Cartridge H / Cartouche H	RP20013
14	Cartridge C / Cartouche C	RP20014
15	O-Ring / Joint torique	RP60104
16	Screw & Anchor / Vis et cheville	RP50175
17	Flange / Bride	RP80422*
18	Spout seat / Siège de bec	RP80516*
19	O-Ring / Joint torique	RP60085
20	O-Ring / Joint torique	RP60021

Printed in China / Imprimé en Chine